DIBUJA LAS PROYECCIONES DIEDRICAS DE UN CUADRADO DE 1,4 m x 1,4 m SITUADO EN EL PLANO WUVZ DE LA FIGURA.EL CENTRO DEL CUADRADO ES EL PUNTO O Y DOS DE SUS LADOS SON PARALELOS A LA DIRECCIÓN VU.
PARA LAS MEDIDAS EMPLEAR LA ESCALA 1:100

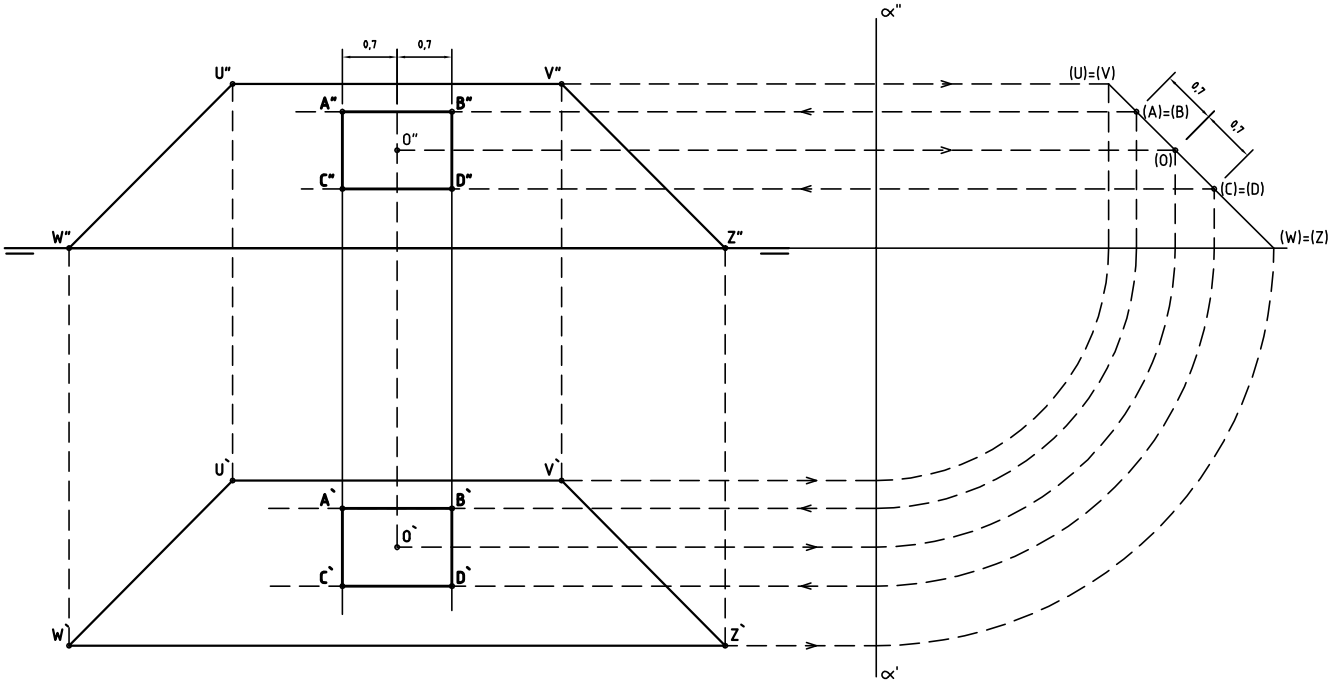

1.–SE PROYECTAN LOS PUNTOS WUVZ SOBRE EL PLANO DE PERFIL ALFA Y SE ABATEN.
2.–SE ABATE EL PUNTO O Y SE DIBUJA EL CUADRADO SOBRE EL PLANO ABATIDO OBTENIENDOSE LOS PUNTOS (A), (B), (C) Y (D).
3.–SABIENDO QUE SOBRE LOS LADOS PARALELOS A LA LINEA DE TIERRA SE PUEDEN TOMAR MEDIDAS REALES, SE DESABATEN LOS VERTICES DEL CUADRADO.

DIBUJA LAS PROYECCIONES DE UN CUADRADO ABCD SITUADO EN UN PLANO ALFA PERPENDICULAR AL PRIMER BISECTOR.LA DIAGONAL AC ESTA SITUADA SOBRE UNA LINEA DE MAXIMA PENDIENTE DEL PLANO Y EL PUNTO C PERTENECE AL PLANO HORIZONTAL DE PROYECCIÓN.

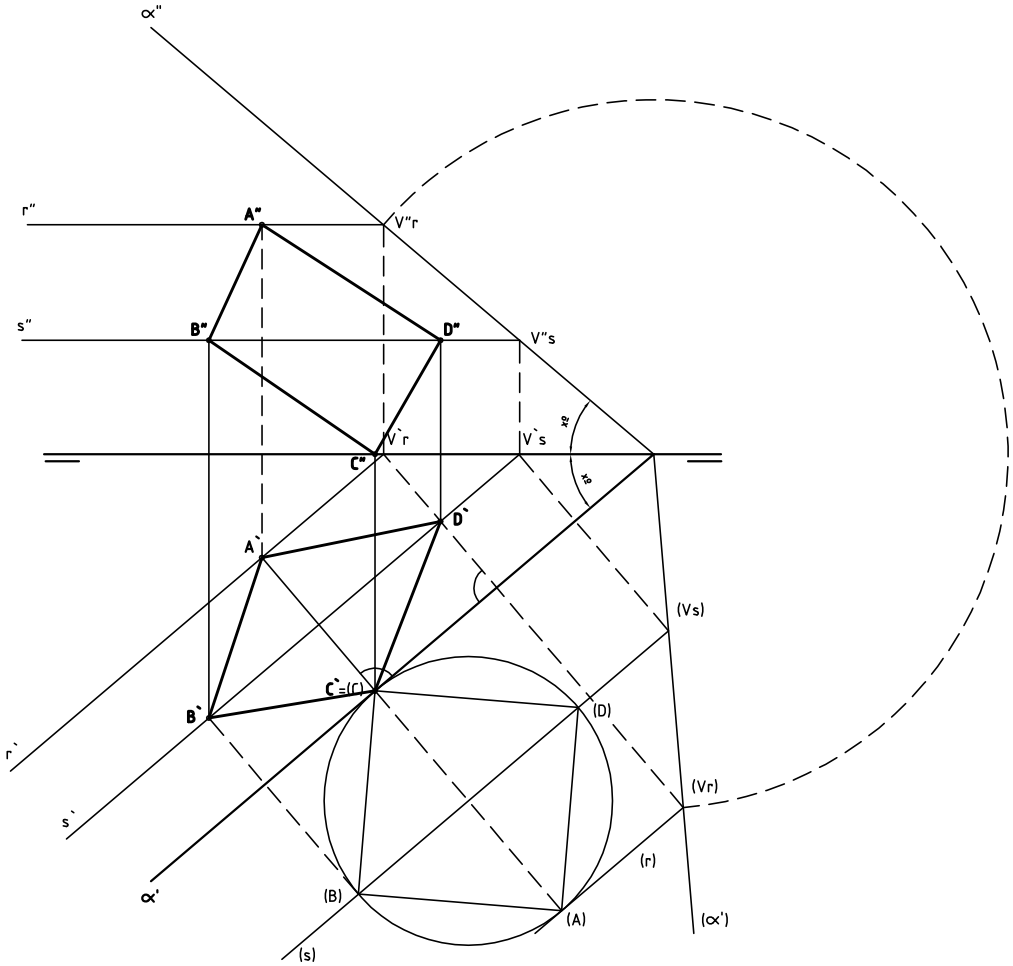

1.–AL TRATARSE DE UN PLANO PERPENDICULAR AL PRIMER BIECTOR LAS TRAZAS DEBEN FORMAR EL MISMO ANGULO CON LA LINEA DE TIERRA.
2.–POR EL PUNTO A' DIBUJAMOS UNA PERPENDICULAR A LA TRAZA HORIZONTAL DEL PLANO Y OBTENEMOS C'.
3.–CON LA AYUDA DE LA RECTA r OBTENEMOS LA PROYECCIÓN VERTICAL DEL PUNTO A Y ABATIMOS EL PLANO.
4.–ABATIENDO LA RECTA r Y EL PUNTO A, DIBUJAMOS EL CUADRADO ABCD EN POSICION ABATIDA.
5.–CON LA AYUDA DE LA RECTA s SE DESABATEN LOS PUNTOS B Y D Y SE DIBUJAN LAS PROYECCIONES.