INDICAR EN QUE CASOS EL PUNTO A (A",A`) PERTENECE AL PLANO DADO.

10)

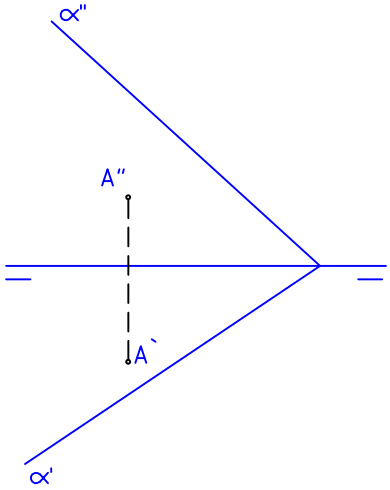

11)

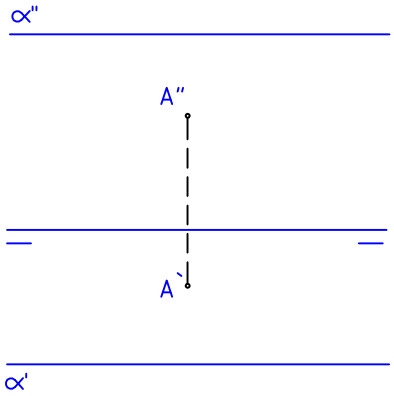

12)

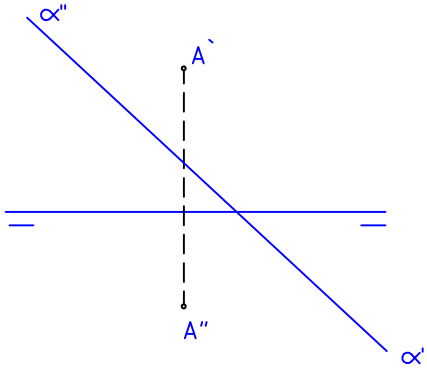

13)

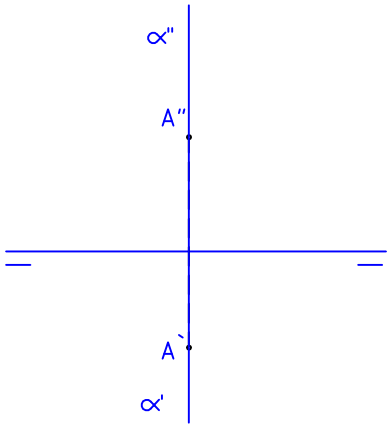

14)

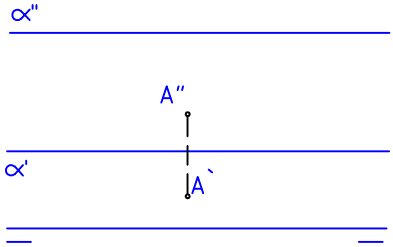

15)

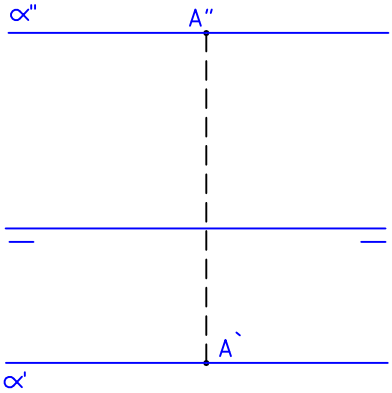

16)

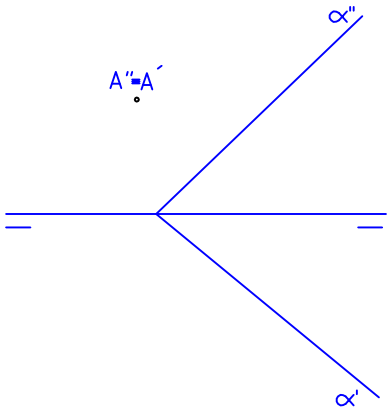

17)

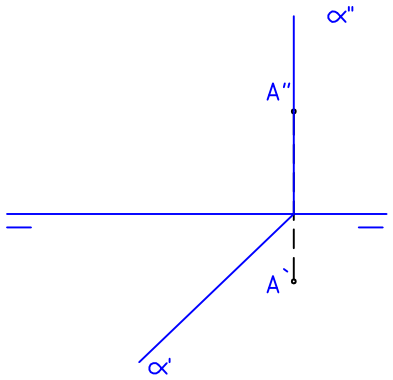

18)

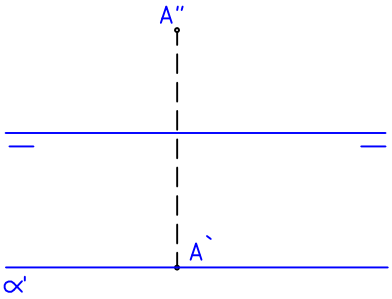

	10	11	12	13	14	15	16	17	18
SI									
NO									